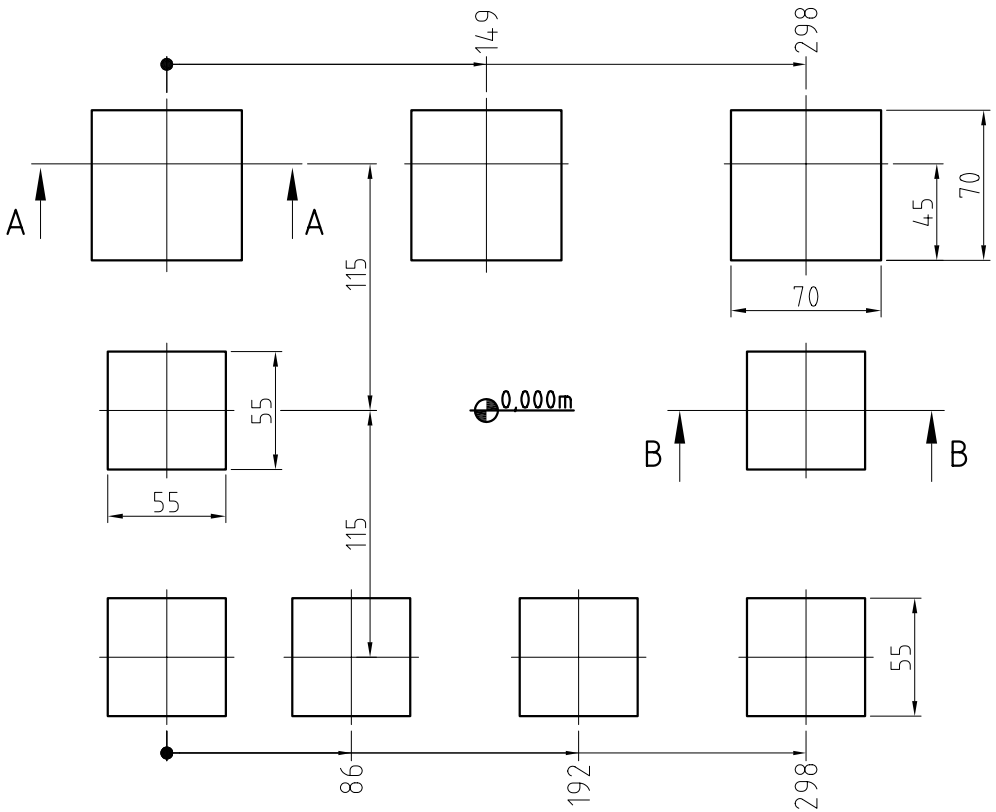

Schnitt B-B

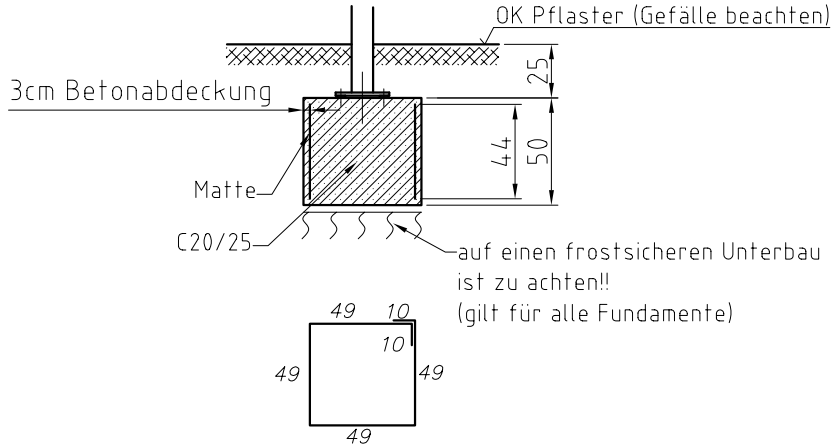

Matte Q188A - 216x44 (3 Stück)

Gründung gilt für folgende Bodenbeschaffenheit:
Schluff gering plastisch Wichte = 17,5 kN/m³, Wichte unter Auftrieb = 9,5 kN/m³, Bodengruppe **HZ**, Reibungswinkel =28°, Kohäsion = 10 kN/m² oder besser.

Beachte!
Im Falle einer Abweichung der Baugrundverhältnisse die ungünstiger von den Annahmewerten zur Berechnung sind, ist der Auftraggeber bzw. der Tragwerksplaner in Kenntnis zu setzen.

Achtung!
Bei Gefälle im Baubereich Rücksprache mit Fa. MHB GmbH notwendig!!

Schnitt A-A

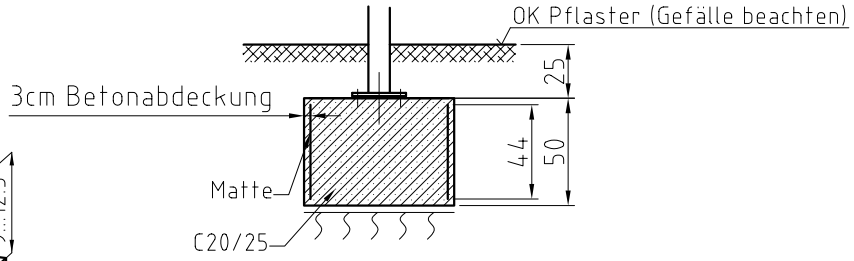

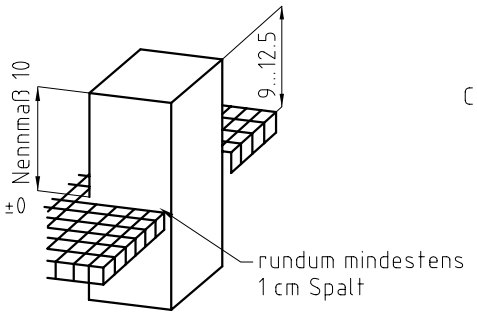

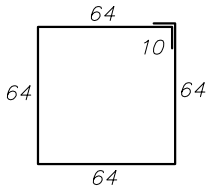

Matte Q188A - 276x44 (6 Stück)

Maßangaben in cm

(Verwendungsbereich)				(Zul. Abw.)		(Oberfl.)	Maßstab 1:25	(Gewicht)
							(Werkstoff, Halbzeug) (Rohteil-Nr) (Modell- oder Gesenk-Nr)	
					Datum	Name	Raucherinsel LB 2,3x3,0 Blockfundamente	
				Bearb.	20.05.11	H. Rabluck		
				Gepr.				
				Norm				
				MHB GmbH Fürstenwalde			Fundamentplan	Blatt
-								Blätter
Zust	Änderung	Datum	Name	Ursprung			Ersatz für:	Ersatz durch: